AZ MNHF-SÉG ÉVES ANYAGI–PÉNZÜGYI (KV) TERV KÉSZITÉSÉNEK FOLYAMATA

1. sz. vázlat

" A költségvetési gazdálkodás rendje, helye, szerepe a csapatok hadtápbiztosításában" c. cikkhez.

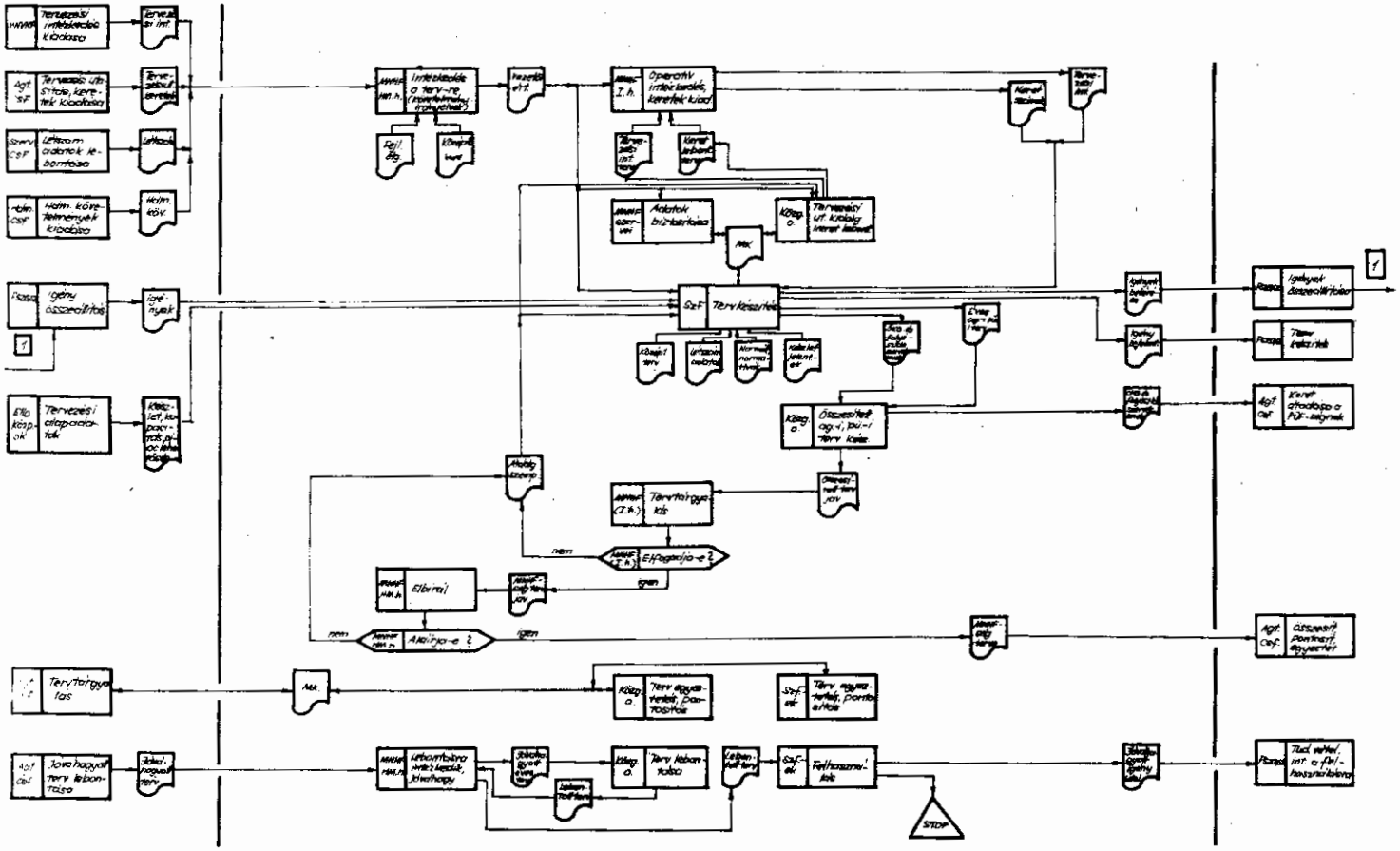

2. sz. vázlat

"A költségvetési gazdálkodás rendje, helye, szerepe a csapatok hadtáphiztosításában." c. cikkhez.
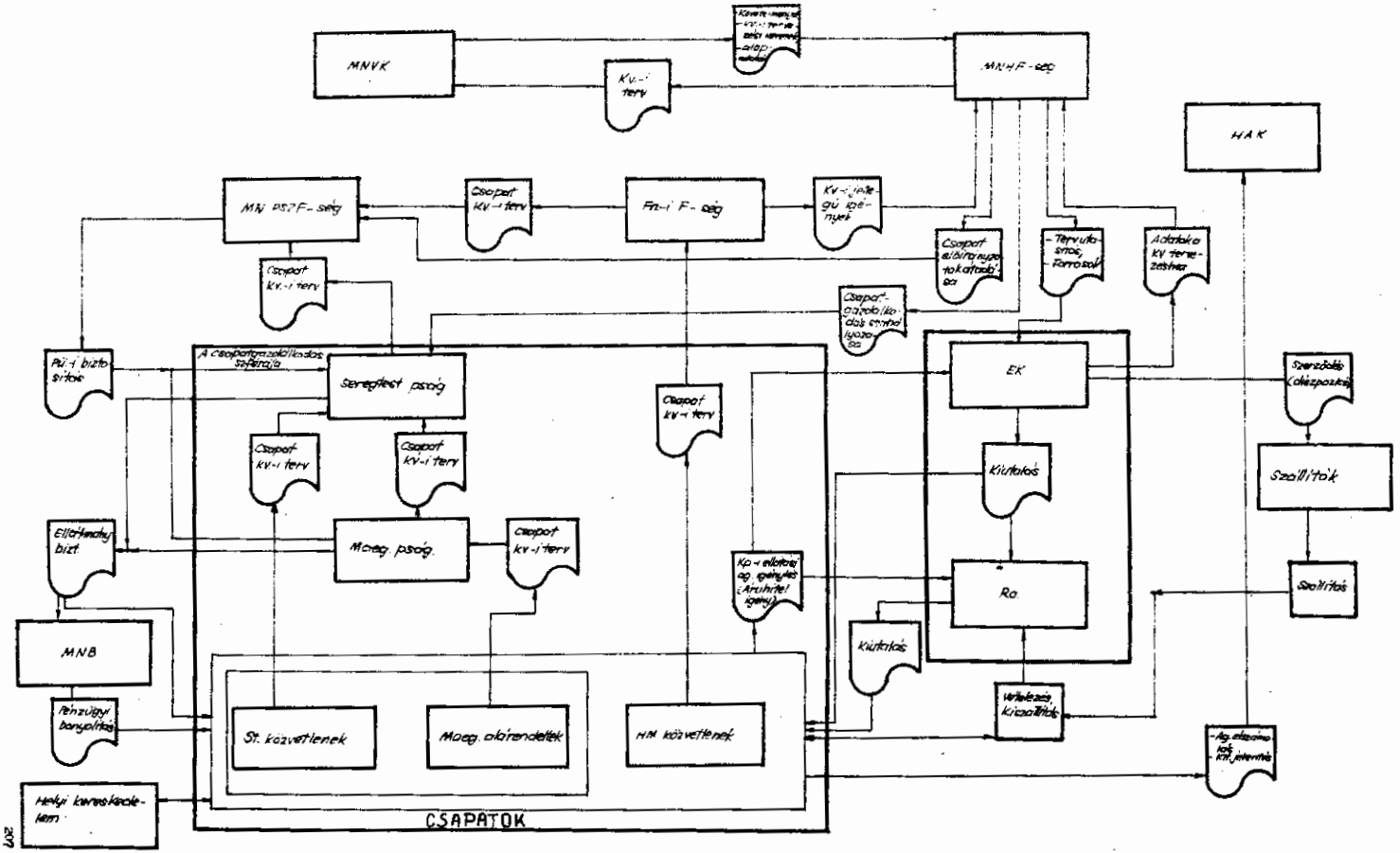
AZ MN HTP KÖLTSÉGVETÉSI GAZDÁLKODÁSI RENDSZERÉNEK MODELLJE